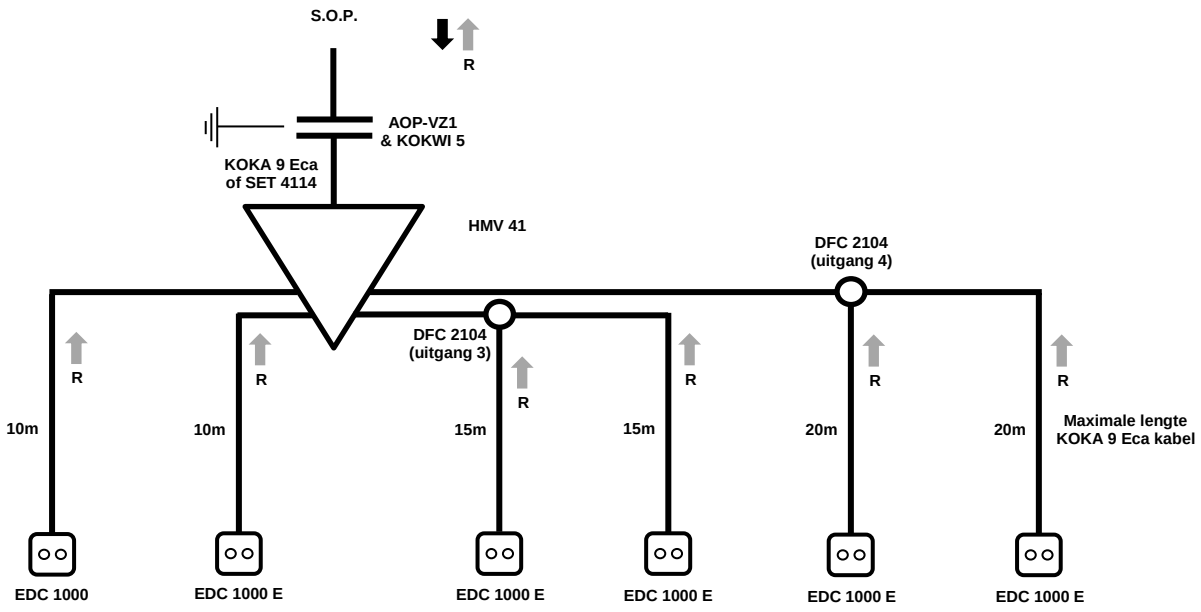
S.O.P.
R
AOP-VZ1
& KOKWI 5
KOKA 9 Eca
of SET 4114
HMV 41
DFC 2104
(uitgang 4)
DFC 2104
(uitgang 3)
R
R
R
R
R
R
10m
10m
15m
15m
20m
20m
Maximale lengte
KOKA 9 Eca kabel
EDC 1000
EDC 1000 E
EDC 1000 E
EDC 1000 E
EDC 1000 E
EDC 1000 E